pigio®

OPENING SYSTEM ITALY

Pigio, il sistema-maniglia innovativo per aprire le porte con facilità anche quando hai le mani occupate. Basta spingere o tirare l'impugnatura.

Pigio is the innovative handle system to open doors easily even with your hands full. Just push or pull the handle.

Pigio, le système-poignée innovant qui permet d'ouvrir les portes en toute simplicité, même en ayant les mains occupées. Il suffit de pousser ou de tirer la poignée.

Pigio, el sistema-manilla novedoso que permite abrir fácilmente las puertas también cuando tienes las manos ocupadas: sólo debes empujar o tirar la manilla.

Pigio, das innovative Türgriffsystem zum problemlosen Öffnen von Türen, auch wenn die Hände einmal nicht frei sind. Einfach den Türgriff drücken bzw. ziehen.

tirare
spingere
push pousse
empuje drücken
pigio®

1

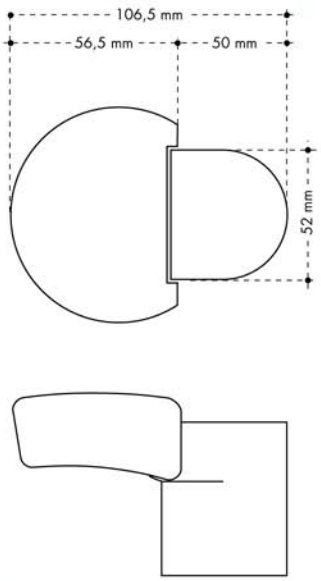
106,5 mm
56,5 mm
50 mm
52 mm

2

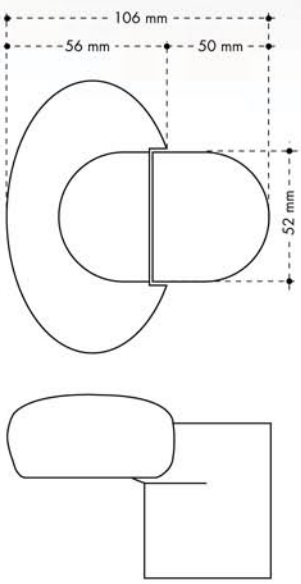
106 mm
56 mm
50 mm
52 mm

3

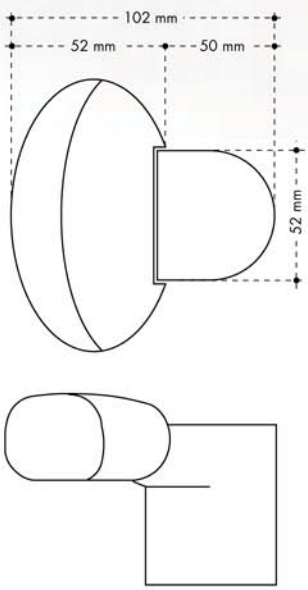
102 mm
52 mm
50 mm
52 mm

pigio® 1

Pigio® si presenta con tre tipologie differenti
e con una gamma di finiture, materiali e colori
per adeguarsi meglio allo stile di ambienti differenti:
Classic Modern,
Minimal tech,
Free Style,
Light & Natural.

Pigio® is available in 3 different versions and a wide range of finishes, materials and colours to fit in perfectly with the most diverse of settings:
Classic Modern,
Minimal tech,
Free Style,
Light & Natural.

Pigio® existe en trois versions différentes et dans une vaste gamme de finitions, matériaux et couleurs pour mieux s'adapter au style de différents décors:
Classic Modern,
Minimal tech,
Free Style,
Light & Natural.

Pigio® se encuentra disponible en tres tipos distintos y en una amplia serie de acabados, materiales y colores. De esta manera, se adapta mejor al estilo de cada ambiente: Classic Modern,
Minimal tech,
Free Style,
Light & Natural.

Pigio® hält drei verschiedene Typen und eine Produktpalette unterschiedlicher Ausführungen, Materialien und Farben für Sie bereit, immer passend zum Raumdesign:
Classic Modern,
Minimal tech,
Free Style,
Light & Natural.

pigio®

pigio®

SET 1

SET 2

SET 3

SET 1			***SET 1***			**SET 1**		
CORPO	finiture	cromo opaco	*BODY*	*finishes*	*matt chrome*	CORPS	finitions	chrome opaque
IMPUGNATURA	finiture	amaranto metallizzato	*INSERT*	*finishes*	*metalised amaranth*	POIGNEE	finitions	amarante métallisé
	materiali *	legno: ciliegio-noce		*materials**	*wood: cherry-walnut*		matériaux*	bois: cerisier-noyer
SET 2			***SET 2***			**SET 2**		
CORPO	finiture	dorato opaco	*BODY*	*finishes*	*matt gold*	CORPS	finitions	doré opaque
IMPUGNATURA	finiture	amaranto gommato	*INSERT*	*finishes*	*rubber finish amaranth*	POIGNEE	finitions	amarante caoutchouté
	materiali *	legno: mogano-noce		*materials**	*wood: mahogany-walnut*		matériaux*	bois: acajou-noyer
		pelle: rosso bulgaro			*leather: Russian red*			peau: cuir de Russie
SET 3			***SET 3***			**SET 3**		
CORPO	finiture	nickel lucido	*BODY*	*finishes*	*polished nickel*	CORPS	finitions	nickel poli
IMPUGNATURA	finiture	nero gommato	*INSERT*	*finishes*	*rubber finish black*	POIGNEE	finitions	noir caoutchouté
	materiali *	legno: noce		*materials**	*wood: walnut*		matériaux*	bois: noyer
		pelle: nero			*leather: black*			peau: noir

* solo per Pigio 3

** Pigio 3 only*

* uniquement pour Pigio 3

JUEGO 1

CUERPO	*acabados*	*cromo mate*
EMPUÑADURA	*acabados*	*amaranto metalizado*
	*materiales**	*madera: cerezo-nogal*

GARNITUR 1

GRIFFKÖRPER	Ausführungen	chrom matt
GRIFFKAPPE	Ausführungen	metallisiert amarantrot
	Materialien*	Holz: Kirsch, Nuss

JUEGO 2

CUERPO	*acabados*	*dorado mate*
EMPUÑADURA	*acabados*	*amaranto engomado*
	*materiales**	*madera: caoba-nogal.*
		cuero: rojo búlgaro

GARNITUR 2

GRIFFKÖRPER	Ausführungen	vergoldet matt
GRIFFKAPPE	Ausführungen	gummiert amarantrot
	Materialien*	Holz: Mahagoni, Nuss
		Leder: Juchten rot

JUEGO 3

CUERPO	*acabados*	*níquel brillante*
EMPUÑADURA	*acabados*	*negro engomado*
	*materiales**	*madera: nogal.*
		cuero: negro

GARNITUR 3

GRIFFKÖRPER	Ausführungen	nickel glänzend
GRIFFKAPPE	Ausführungen	gummiert schwarz
	Materialien*	Holz: Nuss.
		Leder: schwarz

** sólo para Pigio 3*

* nur für Pigio 3

SET 1

SET 2

SET 1			**SET 1**			**GARNITUR 1**		
CORPO	finiture	cromo opaco	CORPS	finitions	chrome opaque	GRIFFKÖRPER	Ausführungen	chrom matt
IMPUGNATURA	finiture	nero gommato	POIGNEE	finitions	noir caoutchouté	GRIFFKAPPE	Ausführungen	gummiert schwarz
SET 1			***JUEGO 1***					
BODY	*finishes*	*matt chrome*	*CUERPO*	*acabados*	*cromo mate*			
INSERT	*finishes*	*rubber finish black*	*EMPUÑADURA*	*acabados*	*negro engomado*			

SET 2			**SET 2**			**GARNITUR 2**		
CORPO	finiture	cromo lucido	CORPS	finitions	chrome poli	GRIFFKÖRPER	Ausführungen	chrom glänzend
IMPUGNATURA	finiture	grigio 4 gommato	POIGNEE	finitions	gris 4 caoutchouté	GRIFFKAPPE	Ausführungen	gummiert Grauton 4
SET 2			***JUEGO 2***					
BODY	*finishes*	*polished chrome*	*CUERPO*	*acabados*	*cromo brillante*			
INSERT	*finishes*	*rubber finish grey 4*	*EMPUÑADURA*	*acabados*	*gris 4 engomado*			

SCHEMA DEFINIZIONE MANIGLIA DX O SX - Posizionarsi all'esterno della stanza

SCHEME FOR RH/LH HANDLE SELECTION - View from outside

SCHEMA DE SELECTION POIGNEE DROITE OU GAUCHE - Vu de l'extérieur

SELECCIÓN MANILLA DERECHA/IZQUIERDA - Vista externa

SCHEMA ZUR AUSWAHL DES TÜRGRIFFES RECHTS ODER LINKS - Sicht von außen

MANIGLIA SX
LH HANDLE
POIGNEE GAUCHE
MANILLA SX
TÜRGRIFF LINKS

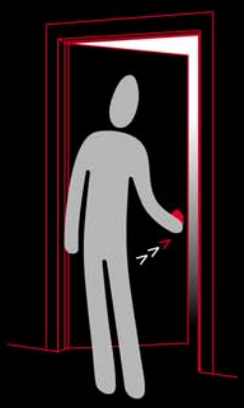

Esterno sinistro a spingere
Pull to left
Extérieur gauche poussant
Exterior izquierdo para empujar
Türanschlag links, Drücken

MANIGLIA SX
LH HANDLE
POIGNEE GAUCHE
MANILLA SX
TÜRGRIFF LINKS

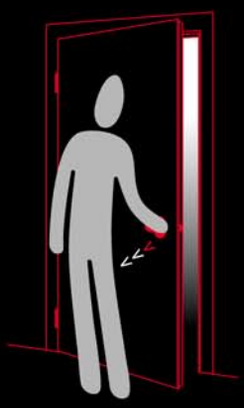

Esterno sinistro a tirare
Push to left
Extérieur droite tirant
Exterior izquierdo para tirar
Türanschlag links, Ziehen

MANIGLIA DX
RH HANDLE
POIGNEE DROITE
MANILLA DX
TÜRGRIFF RECHTS

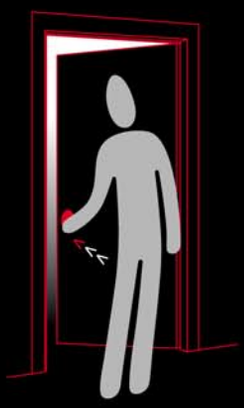

Esteno destro a spingere
Push to right
Extérieur gauche poussant
Exterior derecho para empujar
Türanschlag rechts, Drücken

MANIGLIA DX
RH HANDLE
POIGNEE DROITE
MANILLA DX
TÜRGRIFF RECHTS

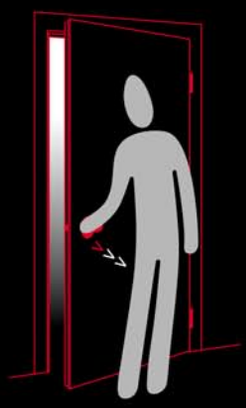

Esterno destro a tirare
Pull to right
Extérieur droite tirant
Exterior derecho para tirar
Türanschlag rechts, Ziehen

TABELLA PER DEFINIZIONE SPESSORE PORTA

- Specificare sempre, in fase di ordine, lo spessore della porta (S) e la posizione dello scrocco (A - B). Vedi tabella.
- Verificare la posizione dello scrocco rispetto alla tabella A/B.

DOOR THICKNESS TABLE

- *When ordering, please specify the door thickness (S) and the position of the latch (A-B). See table below.*
- *Check latch position against table A/B.*

TABLEAU EPAISSEUR DE LA PORTE

- Spécifier toujours dans la commande l'épaisseur de la porte (S) et la position du pêne 1/2 tour (A - B) voir tableau.
- Vérifier la position du pêne par rapport au tableau A/B.

TABLA PARA DETERMINAR EL ESPESOR DE LA PUERTA

- Indique siempre, en el pedido, el espesor de la puerta (S) y la posición del picaporte (A-B). Véase la tabla.
- Controle la posición del picaporte respecto a la tabla A/B.

TABELLE ZUR ERMITTLUNG DER TÜRSTÄRKE

- Geben Sie bitte bei jeder Bestellung die jeweilige Türstärke (S) und die Position der Falle (A-B) an. Siehe untenstehende Tabelle.
- Vergleichen Sie die Position der Falle mit der Tabelle (A/B-Maße).

S (mm)	**A** (mm)	**B** (mm)
min 30 - max 70	min 15 - max 35	min 15 - max 35

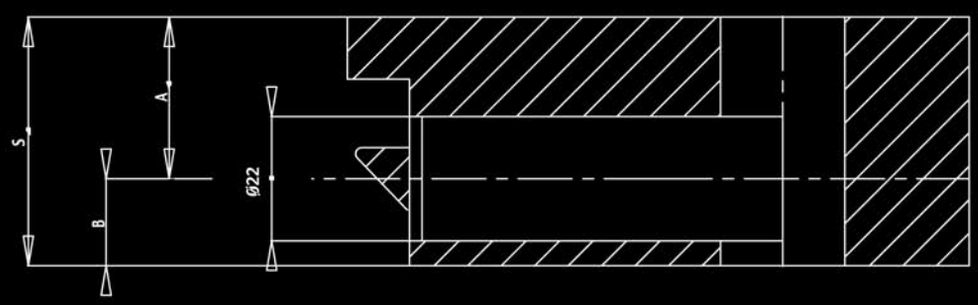

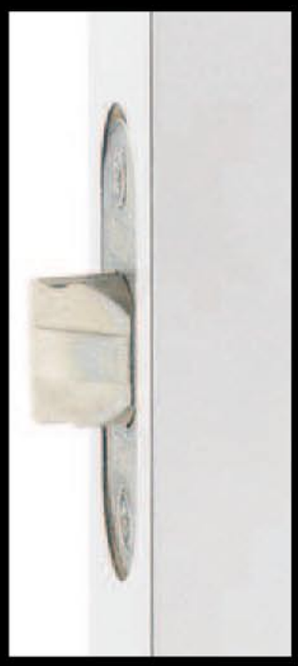

FOR (UL) PRODUCTS THE MINIMUM (A - B) POSITION OF THE LATCH IS 20 MM INSTEAD OF 15 MM.
POUR LES PRODUITS (UL), LA POSITION MINIMUM (A-B) DU PENE EST DE 20 MM AU LIEU DE 15 MM.
EN LOS PRODUCTOS (UL) LA POSICIÓN (A-B) DEL PICAPORTE ES DE 20 MM, COMO MÍNIMO, EN LUGAR DE 15 MM.
BEI (UL)-ZERTIFIZIERTEN PRODUKTEN MÜSSEN DIE MIN. A- UND B-MAßE 20 MM STATT 15 MM BETRAGEN.

• SET COMPLETO PER UNA PORTA • *COMPLETE SET FOR ONE DOOR* • ENSEMBLE COMPLET POUR UNE PORTE
• *JUEGO COMPLETO PARA UNA PUERTA* • KOMPLETTES SET FÜR EINE TÜR

Il set completo di Pigio® comprende: 2 maniglie, controbordo, scrocco, accessori di montaggio. Specificare sempre in fase di ordine se l'applicazione delle maniglie è destra o sinistra.

The complete Pigio® set includes: 2 handles, striking plate, latch, assembly accessories. When ordering, please specify if handles are intended for right-hand or left-hand application.

L'ensemble complet de Pigio® comprend: 2 poignées, gâche, pêne 1/2 tour, accessoires de montage.
Spécifier toujours dans la commande si l'application des poignées Pigio est à droite ou à gauche.

El juego completo de Pigio® se compone de: 2 manillas, cerradero, picaporte y accesorios de montaje. Indique siempre, en el pedido, si las manillas deben aplicarse a la derecha o a la izquierda.

Das komplette Pigio®-Set umfasst: 2 Türgriffe, Schließblech, Falle, Montagezubehör. Geben Sie bitte bei der Bestellung den Türanschlag.

Interno/*Inside*/Intérieur/*Interior*/Innenseite

senza cilindro
without cylinder lock
sans cylindre
sin cilindro
ohne Zylinderschloss

Maniglie sempre azionabili.
Per passaggio.

Handles always operable.
For interior passage doors.

Poignées toujours manoeuvrables
pour portes de communication.

Manillas siempre accionables.
Para puertas de paso

Türgriffe für Durchgangstüren.
Jederzeit ohne Hilfsmittel zu
bedienen.

Esterno/*Outside*/Extérieur/*Exterior*/Außenseite

senza cilindro
without cylinder lock
sans cylindre
sin cilindro
ohne Zylinderschloss

Maniglie sempre azionabili.
Per passaggio.

Handles always operable.
For interior passage doors.

Poignées toujours manoeuvrables
pour portes de communication.

Manillas siempre accionables.
Para puertas de paso.

Türgriffe für Durchgangstüren.
Jederzeit ohne Hilfsmittel zu
bedienen.

A00

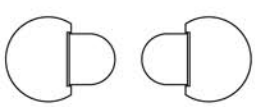

B00

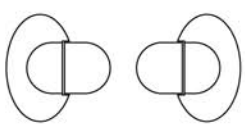

C00

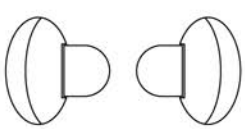

Interno/*Inside*/Intérieur/*Interior*/Innenseite

senza cilindro
without cylinder lock
sans cylindre
sin cilindro
ohne Zylinderschloss

Maniglia interna sempre azionabile con funzione di tipo antipanico.

Interior handle always operable with panic function.

Ouverture de l'intérieur toujours possible fonction anti-panique.

Manilla interior siempre accionable con función antipánico.

Inneren Türgriff jederzeit ohne Hilfsmittel zu bedienen Mit Panikfunktion.

Esterno/*Outside*/Extérieur/*Exterior*/Außenseite

con cilindro
with cylinder lock
avec cylindre
con cilindro
mit Zylinderschloss

Maniglia esterna con cilindro.

Exterior handle with cylinder lock.

Poignée extérieure avec cylindre.

Manilla exterior con cilindro.

Äußerer Türgriff mit Zylinderschloss.

A05

B05

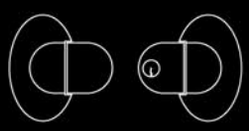

C05

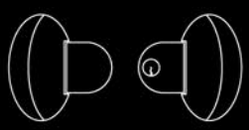

Interno/*Inside*/Intérieur/*Interior*/Innenseite

con cilindro
with cylinder lock
avec cylindre
con cilindro
mit Zylinderschloss

La chiave aziona entrambe le maniglie dall'esterno e dall'interno.

Locked / unlocked by key from both sides.

Verrouillage/déverrouillage de l'extérieur et de l'intérieur par clé.

La llave bloquea y desbloquea por ambos lados las manillas.

Beidseitig mit Schlüssel zu bedienen.

Esterno/*Outside*/Extérieur/*Exterior*/Außenseite

con cilindro
with cylinder lock
avec cylindre
con cilindro
mit Zylinderschloss

La chiave aziona entrambe le maniglie dall'esterno e dall'interno.

Locked / unlocked by key from both sides.

Verrouillage/déverrouillage de l'extérieur et de l'intérieur par clé.

La llave bloquea y desbloquea por ambos lados las manillas.

Beidseitig mit Schlüssel zu bedienen.

A10

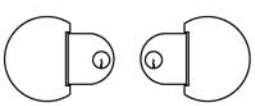

B10

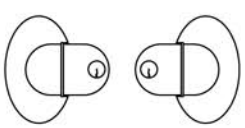

C10

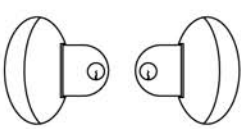

Interno/*Inside*/Intérieur/*Interior*/Innenseite

con girevole
with thumbturn
avec condamnation
con pomo condena
mit Riegelolive

Girevole all'interno.

Handle with thumbturn.

Poignée intérieure avec bouton de condamnation.

En el lado interior, la manilla se bloquea y desbloquea mediante el pomo condena.

Innerer Türgriff mit Riegelolive.

Esterno/*Outside*/Extérieur/*Exterior*/Außenseite

con cilindro
with cylinder lock
avec cylindre
con cilindro
mit Zylinderschloss

La chiave aziona la maniglia esterna.

Locked / unlocked by key from outside.

Verrouillage/déverrouillage de l'extérieur et de l'intérieur par clé.

En el lado exterior, la manilla se bloquea y desbloquea mediante llave.

Von außen mit Schlüssel zu bedienen.

A20

B20

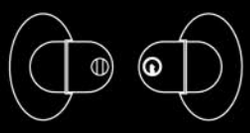

C20

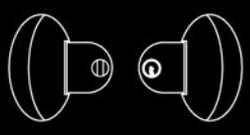

Interno/*Inside*/Intérieur/*Interior*/Innenseite

con girevole
with thumbturn
avec condamnation
con pomo condena
mit Riegelolive

Maniglia con girevole. **Con funzione di tipo antipanico.**

Handle with thumbturn. ***With panic function.***

Poignée avec bouton de condamnation. **Fonction anti-panique.**

Bloqueo interior mediante el pomo condena. ***Con función antipánico.***

Türgriff mit Riegelolive. **Mit Panikfunktion.**

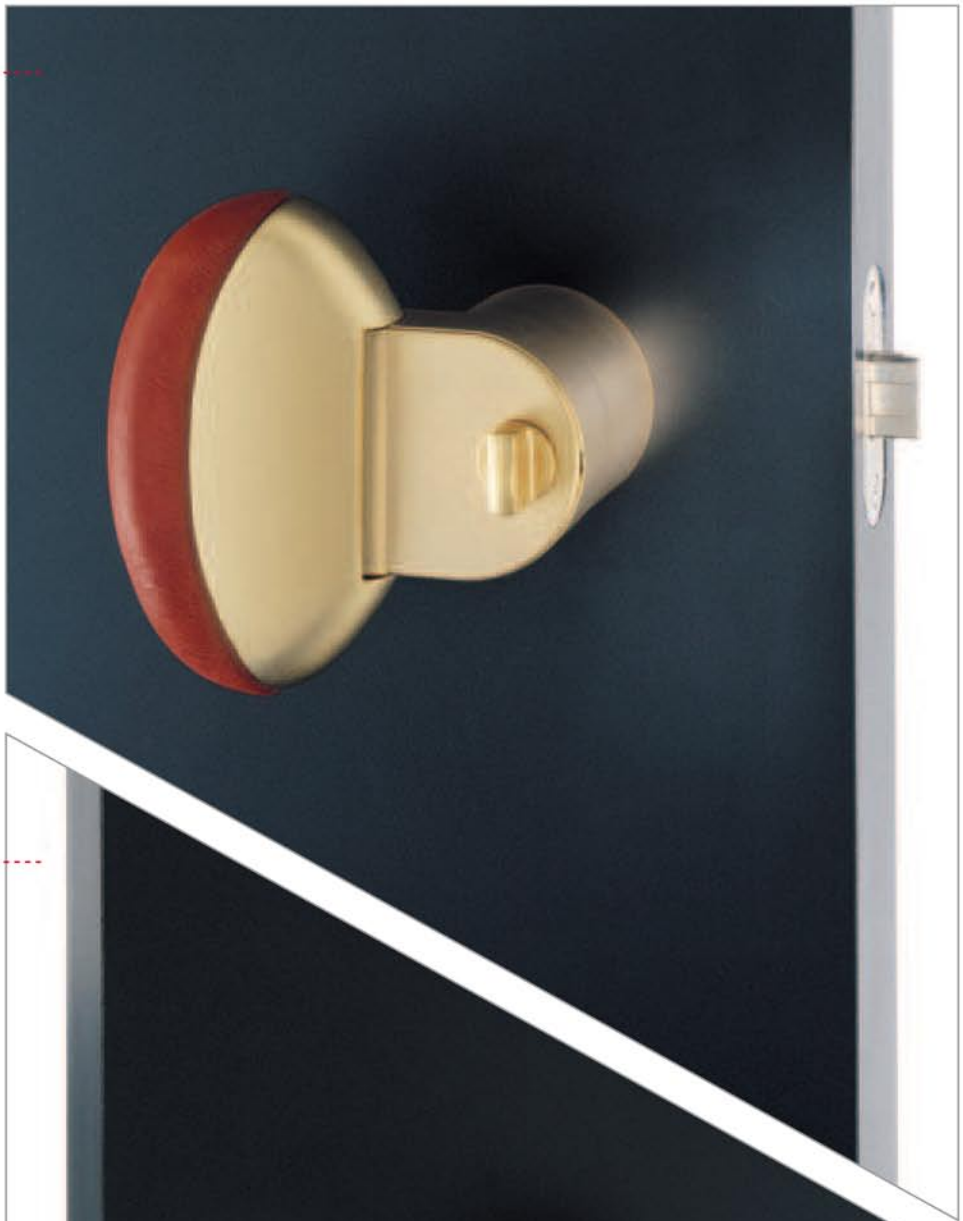

Esterno/*Outside*/Extérieur/*Exterior*/Außenseite

con cilindro
with cylinder lock
avec cylindre
con cilindro
mit Zylinderschloss

La chiave aziona la maniglia esterna.

Locked / unlocked by key from outside.

Poignée extérieure avec clé.

En el lado exterior, la manilla se bloquea y desbloquea mediante llave.

Von außen mit Schlüssel zu bedienen.

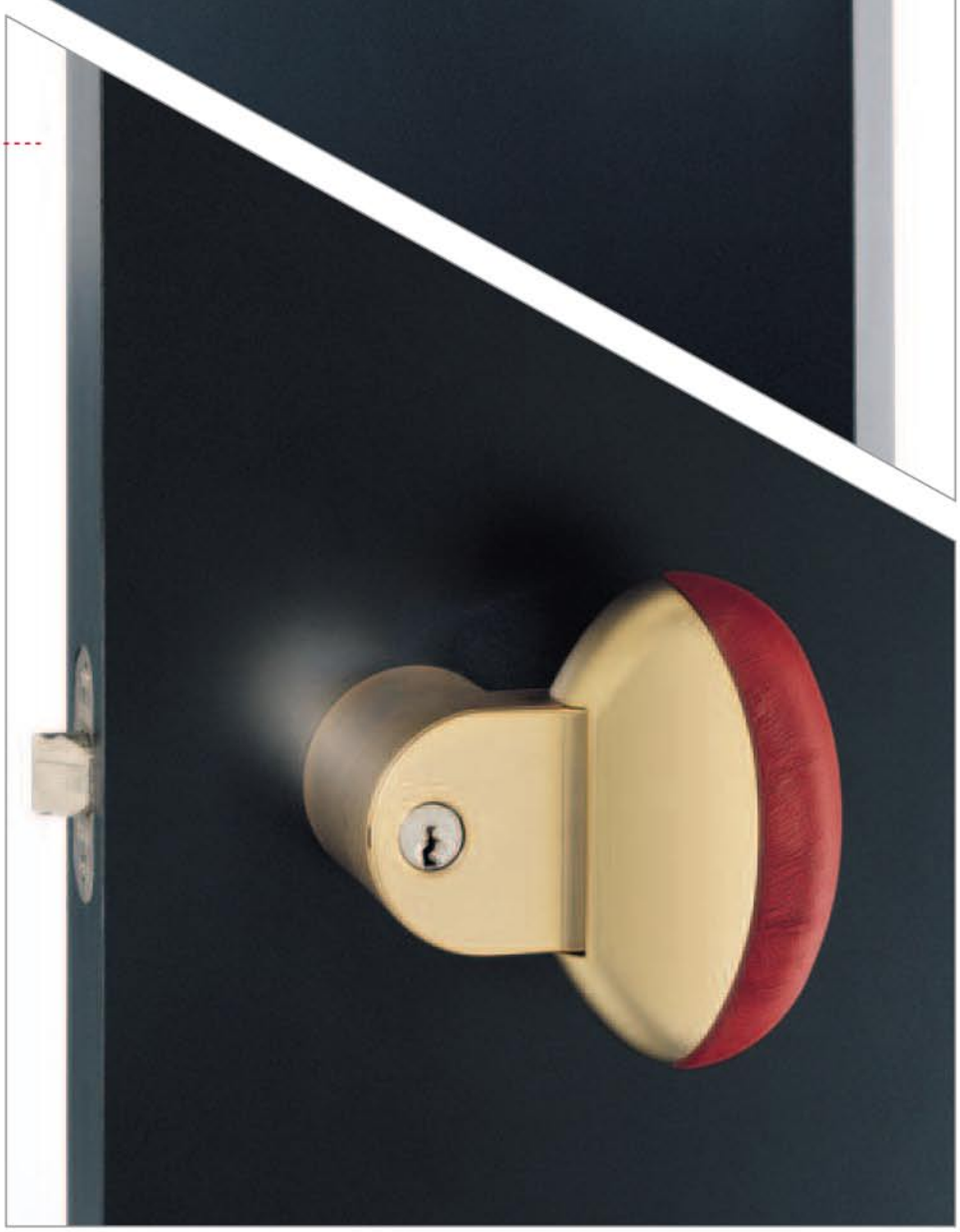

A25

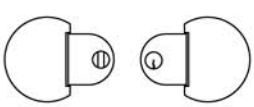

B25

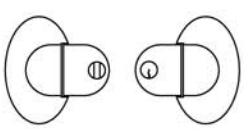

C25

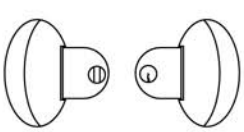

Interno/*Inside*/Intérieur/*Interior*/Innenseite

con girevole
with thumbturn
avec bouton de condamnation
con pomo condena
mit Riegelolive

Maniglia con girevole.

Handle with thumbturn.

Poignée avec bouton de condamnation.

Bloqueo interior mediante el pomo condena.

Türgriff mit Riegelolive.

Esterno/*Outside*/Extérieur/*Exterior*/Außenseite

chiave d'emergenza
emergency release
avec décondamnation de l'extérieur
con llave de emergencia
Notentriegelung

Apertura esterna con moneta, cacciavite etc.

Unlocked with coin, screwdriver etc. from outside.

Ouverture possible de l'extérieur à l'aide d'un tournevis ou d'une pièce de monnaie.

Apertura desde el exterior con moneda, destomillador, etc.

Von außen mit Hilfe einer Münze, eines Schraubenziehers usw. zu öffnen.

A30

B30

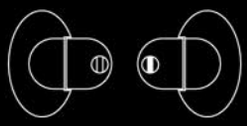

C30

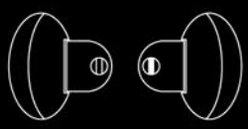

Interno/*Inside*/Intérieur/*Interior*/Innenseite

con girevole
with thumbturn
avec condamnation
con pomo condena
mit Riegelolive

Maniglia con girevole. **Con funzione di tipo antipanico.**

Handle with thumbturn. ***With panic function.***

Poignée avec bouton de condamnation. **Fonction anti-panique.**

Bloqueo interior mediante el pomo condena. ***Con función antipánico.***

Türgriff mit Riegelolive. **Mit Panikfunktion.**

Esterno/*Outseide*/Extérieur/*Exterior*/Außenseite

chiave d'emergenza
emergency release
avec décondamnation de l'extérieur
con llave de emergencia
Notentriegelung

Apertura esterna con moneta, cacciavite etc. Segnalatore libero/occupato.

Unlocked with coin, screwdriver etc. from outside. Occupancy indicator.

Ouverture possible de l'extérieur à l'aide d'un tournevis ou d'une pièce de monnaie. Voyant libre/occupé.

Apertura desde el exterior con moneda, destomillador, etc. Con indicador libre/ocupado.

Von außen mit Hilfe einer Münze, eines Schraubenziehers usw. zu öffnen. Frei/Besetz-Anzeige.

A37

B37

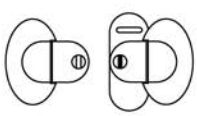

C37

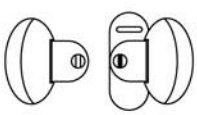

Interno/Inside/Intérieur/Interior/Inneseite

senza cilindro
without cylinder lock
sans cylindre
sin cilindro
ohne Zylinderschloss

Maniglia interna sempre azionabile. Con funzione di tipo antipanico.

Interior handle always operable. With panic function.

Ouverture de l'intérieur toujours possible. Fonction anti-panique.

Manilla interior siempre accionable. Con función antipánico.

Inneren Türgriff jederzeit ohne Hilfsmittel zu bedienen. Mit Panikfunktion.

Esterno/Outside/Extérieur/Exterior/Außenseite

con cilindro
with cylinder lock
avec cylindre
con cilindro
mit Zylinderschloss

Maniglia esterna fissa. Apertura con la chiave.

Fixed exterior handle. Unlocked by key.

Poignée fixe côté extérieur. Ouverture avec clé.

Manilla exterior fija accionable mediante llave.

Äußerer Türgriff fest. Mit Schlüssel zu öffnen.

A40

B40

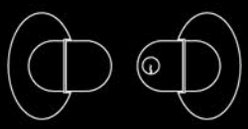

C40

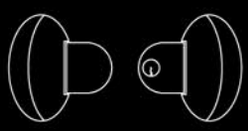

Interno/*Inside*/Intérieur/*Interior*/Innenseite

con girevole
with thumbtum
avec condamnation
con pomo condena
mit Riegelolive

Maniglia interna con girevole. **Con funzione di tipo antipanico.**

Handle with thumbturn. ***With panic function.***

Poignée côté intérieur avec bouton de condamnation. **Fonction anti-panique.**

Manilla interior con pomo condena. ***Con función antipánico.***

Innerer Türgriff mit Riegelolive. **Mit Panikfunktion.**

Esterno/*Outside*/Extérieur/*Exterior*/Außenseite

con cilindro
with cylinder
avec cylindre
con cilindro
mit Zylinderschloss

Maniglia fissa. Apertura con la chiave. Segnalatore libero/occupato.

Fixed handle. Unlocked by key. Occupancy indicator.

Poignée fixe. Ouverture avec clé. Voyant libre/occupé.

Manilla fija accionable mediante llave. Con indicador libre/ocupado.

Fester Türgriff. Mit Schlüssel zu öffnen.

A50

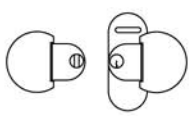

B50

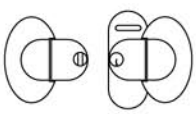

C50

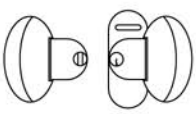

Interno/*Inside*/Intérieur/*Interior*/Innenseite

piastra per fissaggio
fixing plate
plaque pour fixation
placa de fijacion
Befestigungsplatte

Piastra per fissaggio.

Fixing plate.

Plaque de fixation postérieure.

Placa de fijación.

Befestigungsplatte.

Esterno/*Outside*/Extérieur/*Exterior*/Außenseite

maniglia fissa
fixed handle
poignée fixe
manilla fija
fester Türgriff

Maniglia senza movimento.

Handle without operating mechanism.

Poignée fixe sans mécanisme.

Manilla fija, sin movimiento.

Türgriff ohne Betätigung.

A60

B60

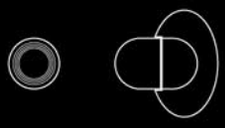

C60

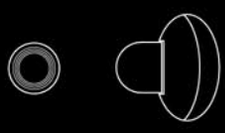

Interno/*Inside*/Intérieur/*Interior*/Innenseite

fissa
fixed
fixe
fija
fest

Maniglia senza movimento.

Handle without operating mechanism.

Poignée fixe sans mécanisme.

Manilla fija sin movimiento.

Türgriff ohne Betätigung.

Esterno/*Outside*/Extérieur/*Exterior*/Außenseite

fissa
fixed
fixe
fija
fest

Maniglia senza movimento.

Handle without operating mechanism.

Poignée fixe sans mécanisme.

Manilla fija sin movimiento.

Türgriff ohne Betätigung.

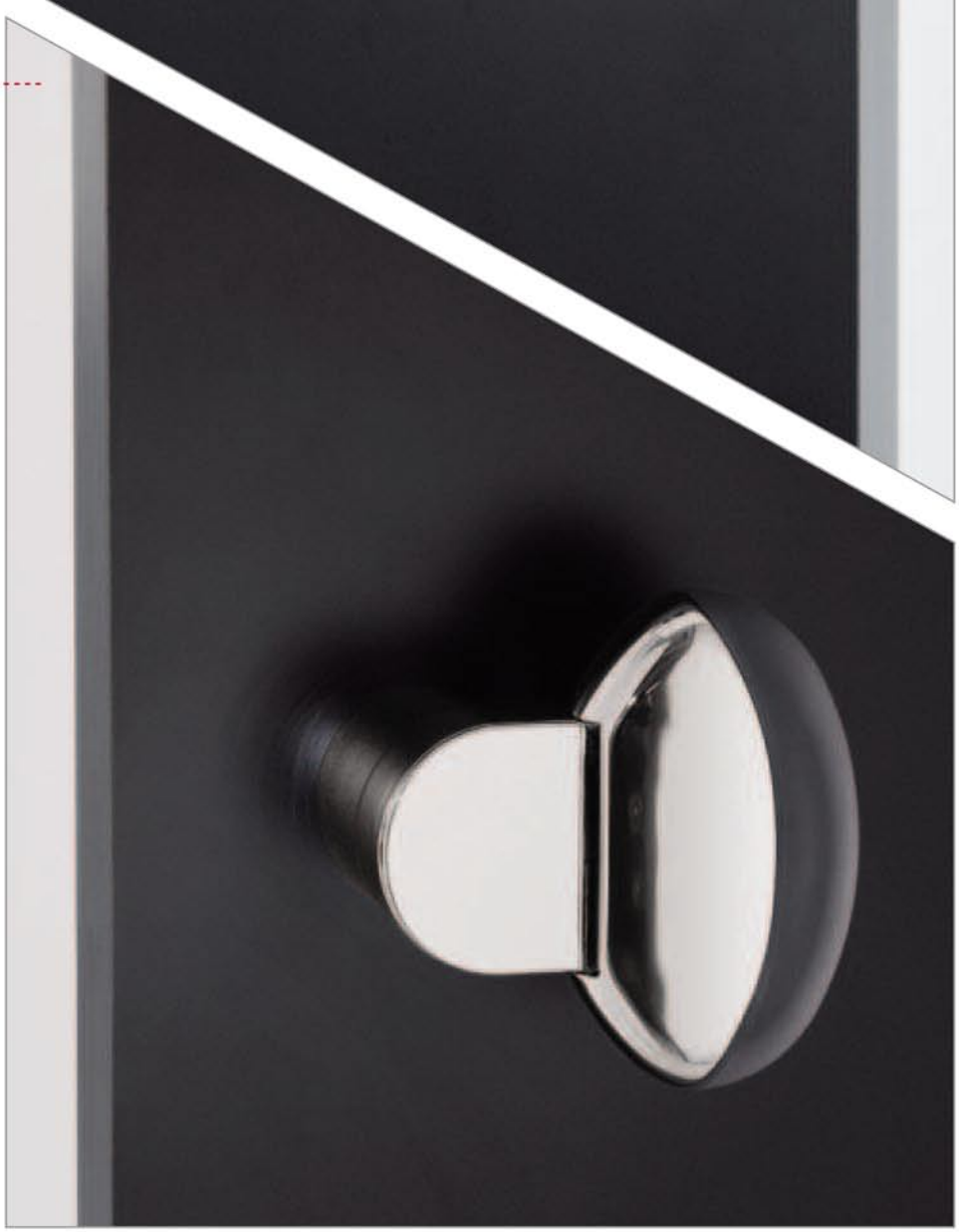

A70

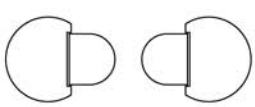

B70

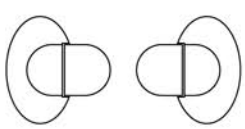

C70

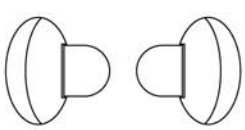

placca per applicazione su anta singola in vetro, art. 1531

Plate for installation on single glass door, art. 1531

Plaque pour montage sur simple vantail vitré, réf. 1531

Placa para aplicación sobre puerta simple de cristal, art. 1531

Platte zur Montage an einflügeligen Glastüren, Art. 1531

art. 1531

supporto per anta montante

mount for inactive leaf

support pour vantail fixe

soporte para puerta fija

Halterung für Standflügel

supporto per anta mobile con maniglia

mount for active leaf with handle

support pour vantail ouvrant avec poignée

soporte para puerta móvil con manilla

Halterung für Gangflügel mit Türgriff

art. 1532

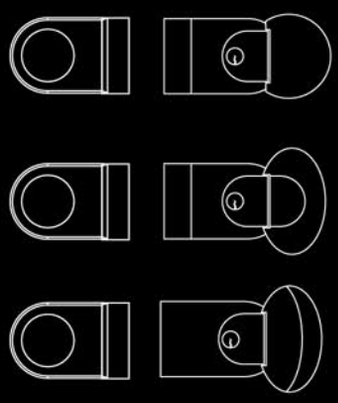

Scrocco normale tondo • *Standard round latch* • Pêne 1/2 tour rond • *Picaporte estándar frente redondo* • Standardfalle, rund

art. 722
mm 57x22

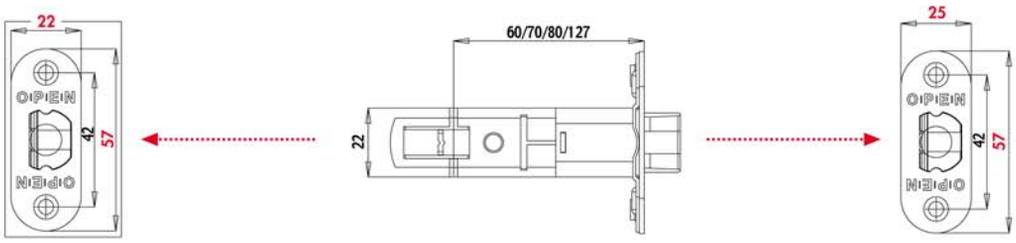

art. 725
mm 57x25

Scrocco normale quadro • *Standard square latch* • Pêne 1/2 tour normal carré • *Picaporte estándar frente cuadrado* • Standardfalle, rechteckig

art. 732
mm 57x22

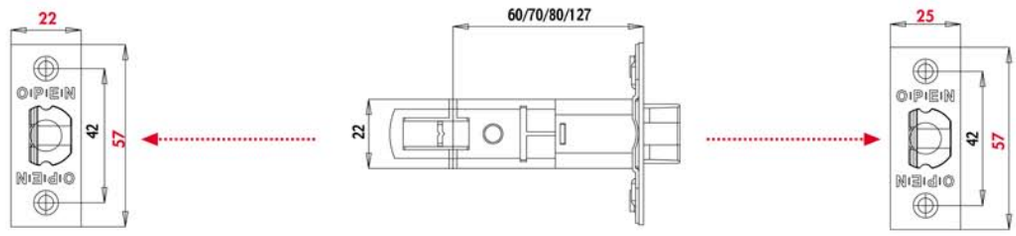

art. 735
mm 57x25

Scrocco antiscasso tondo • *Round burglar-proof latch* • Pêne 1/2 tour anti-effraction rond • *Picaporte de seguridad frente redondo* • Einbruchhemmende Falle, rund

art. 742
mm 57x22

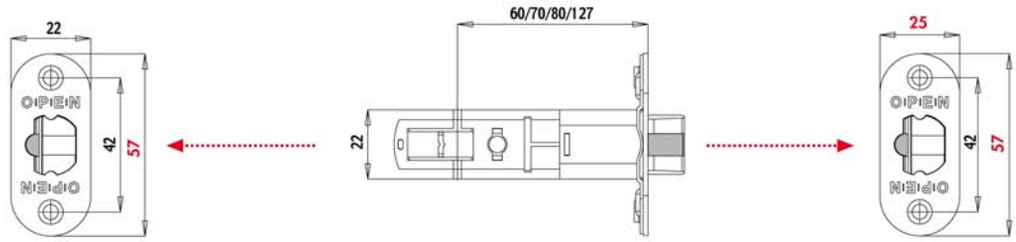

art. 745
mm 57x25

Scrocco antiscasso quadro • *Square burglar-proof latch* • Pêne 1/2 tour anti-effraction carré • *Picaporte de seguridad frente cuadrado* • Einbruchhemmende Falle, rechteckig

art. 752
mm 57x22

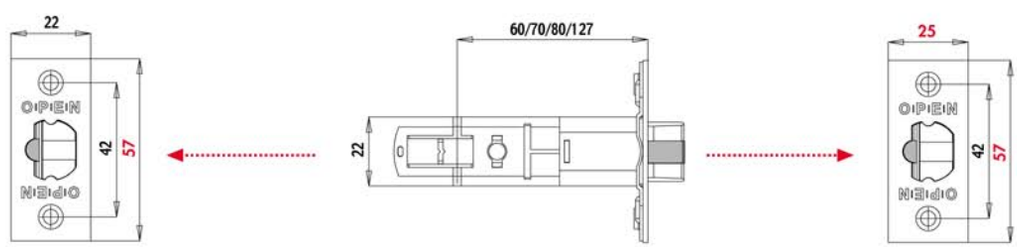

art. 755
mm 57x25

Scrocco normale per cristallo • *Standard latch for glass* • Pêne 1/2 tour normal pour verre • *Picaporte estándar para cristal* • Standardfalle für Glastüren

art. 770

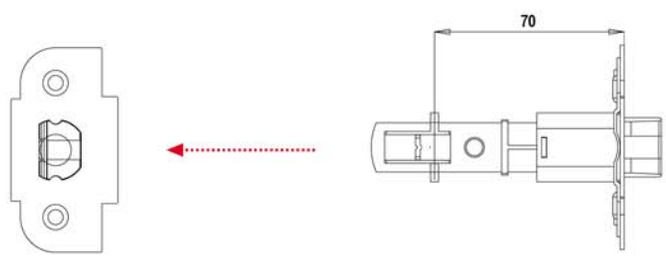

Scrocco antiscasso per cristallo • *Burglar-proof latch for glass* • Pêne 1/2 tour anti-effraction pour verre • *Picaporte de seguridad para cristal* • Einbruchhemmende Falle für Glastüren

art. 780

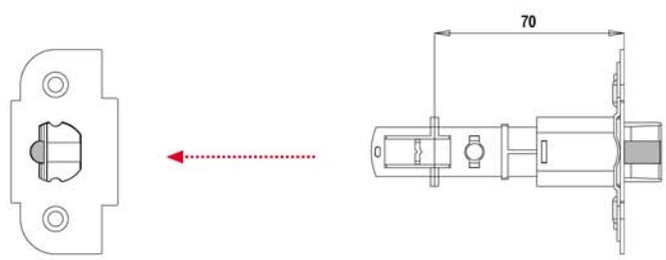

art. 822
mm 240x22

- Scrocco normale tondo
- *Standard round latch*
- Pêne 1/2 tour rond
- *Picaporte estándar frente redondo*
- Standardfalle, rund

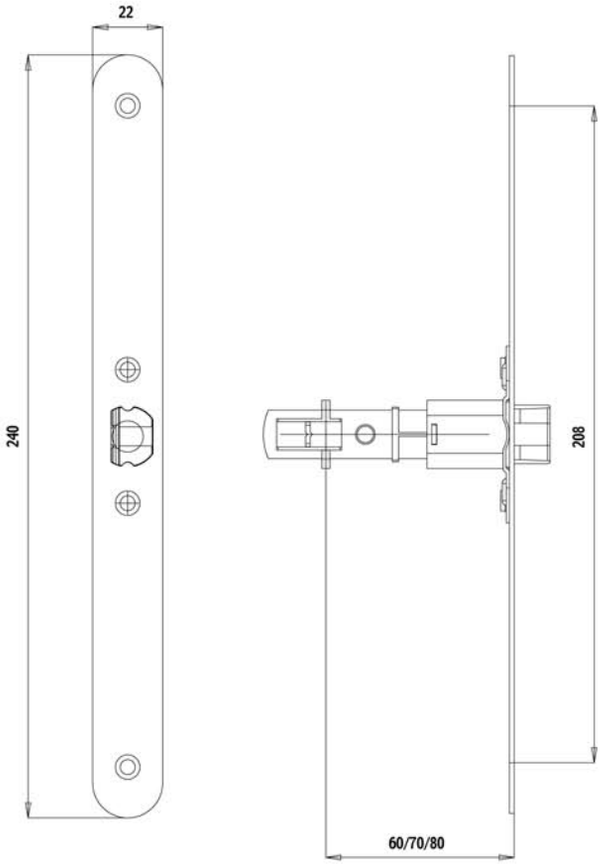

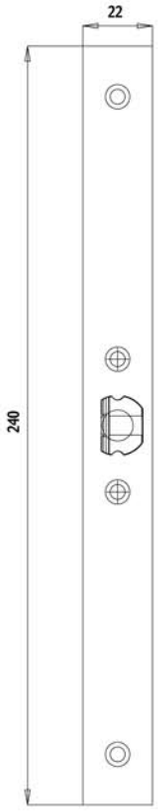

art. 832
mm 240x22

- Scrocco normale quadro
- *Standard square latch*
- Pêne 1/2 tour normal carré
- *Picaporte estándar frente cuadrado*
- Standardfalle, rechteckig

art. 842
mm 240x22

- Scrocco antiscasso tondo
- *Burglar-proof round latch*
- Pêne 1/2 tour anti-effraction rond
- *Picaporte de seguridad frente redondo*
- Einbruchhemmende Falle, rund

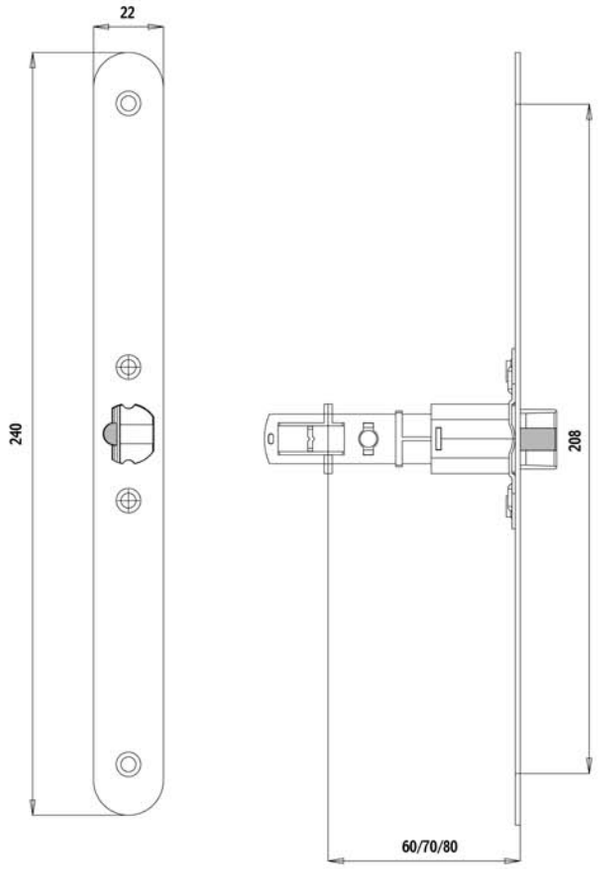

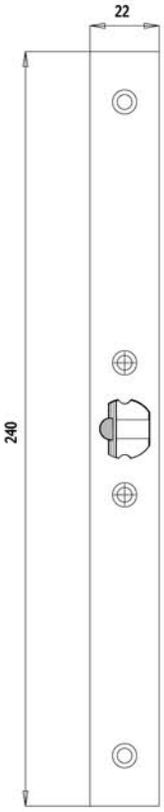

art. 852
mm 240x22

- Scrocco antiscasso quadro
- *Burglar-proof square latch*
- Pêne 1/2 tour anti-effraction carré
- *Picaporte de seguridad frente cuadrado*
- Einbruchhemmende Falle, rechteckig

Controbordo in metallo per legno/PVC • *Metal striking plate for wood/PVC* • Gâche en métal pour bois/PVC • *Cerradero metálico para madera/PVC* • Metall-Schließblech für Holz-/Kunststofftüren

art. 1210

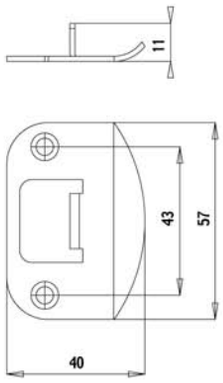

art. 1211

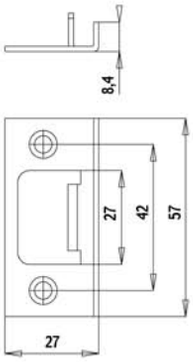

art. 1212

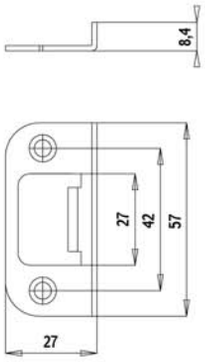

art. 1213

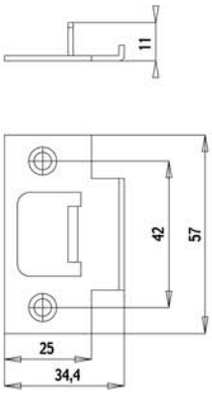

art. 1214

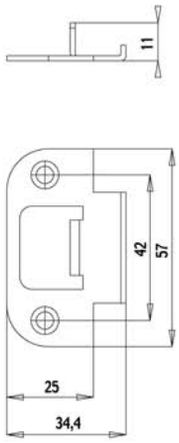

art. 1215

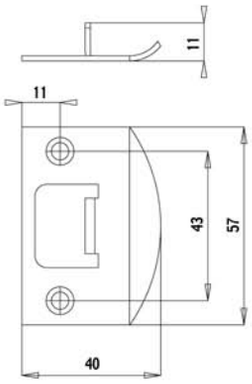

Controbordo universale per alluminio in nylon nero • *Universal black nylon striking plate for aluminium* • Gâche universelle en nylon noir pour aluminium • *Cerradero universal para aluminio de nylon negro* • Universelles Schließblech aus schwarzem Nylon für Aluminiumtüren

art. 1136

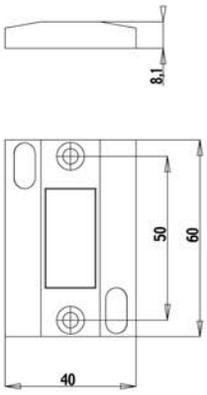

APPLICABILE PER I SEGUENTI PROFILI
SUITABLE FOR FOLLOWING SECTIONS
COMPATIBLE AVEC LES PROFILS SUIVANTS
PUEDE APLICARSE EN LOS SIGUIENTES PERFILES
GEEIGNET FÜR FOLGENDE PROFILE

SLIM GR 9 / IMET NC 40 / IMET NC 40 L / ARREDAL 40 / ARREDAL 45 / COSTA C 40 / ESA NT 40 G / METRA NC 401 / BARALDI AB 7

SERIE EUROPA LINEAR / SERIE EUROPA NORMAL / DOMAL 4 / EURAL ES 2500 / EURAL ES 2413 / EURAL ES 2440 / ALUMINIA RAI

METRA NC 50 / ALNOR 580 / DOMAL Z / DOMAL 5 / COSTA FB 2 / IMET NC 50 B / CAM 72 / SLIM GR 12 / EURAL ES 3400

Controbordo per alluminio in nylon nero • *Black nylon striking plate for aluminium* • Gâche en nylon noir pour aluminium • *Cerradero para aluminio de nylon negro* • Schließblech aus schwarzem Nylon für Aluminiumtüren

art. 1137

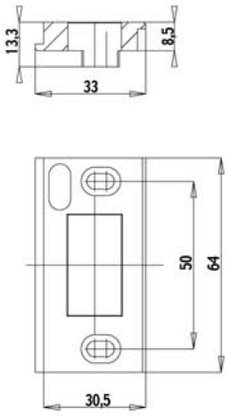

APPLICABILE PER I SEGUENTI PROFILI
SUITABLE FOR FOLLOWING SECTIONS
COMPATIBLE AVEC LES PROFILS SUIVANTS
PUEDE APLICARSE EN LOS SIGUIENTES PERFILES
GEEIGNET FÜR FOLGENDE PROFILE

ALCO 5
ALU.K 53
METRA NC 45 INTER.
PASSERINI EKIP 40-50
ALPHA 255
EXPORT 40

art. 1138

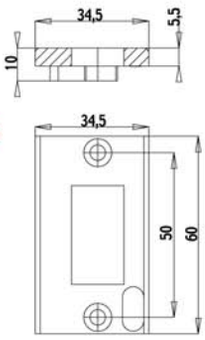

APPLICABILE PER I SEGUENTI PROFILI
SUITABLE FOR FOLLOWING SECTIONS
COMPATIBLE AVEC LES PROFILS SUIVANTS
PUEDE APLICARSE EN LOS SIGUIENTES PERFILES
GEEIGNET FÜR FOLGENDE PROFILE

DOMAL STOPPER
METRA NC 45
ALPHETTA 445

art. 1139

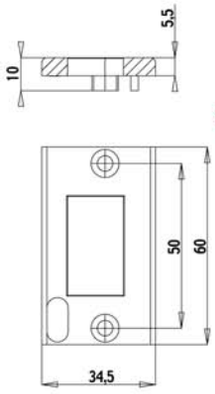

APPLICABILE PER I SEGUENTI PROFILI
SUITABLE FOR FOLLOWING SECTIONS
COMPATIBLE AVEC
LES PROFILS SUIVANTS
PUEDE APLICARSE EN
LOS SIGUIENTES PERFILES
GEEIGNET FÜR FOLGENDE PROFILE

ALLUMINIA R. 50
ALLUMINIA R. 40
ALLUMINIA SCLS 40

Piastra sostituzione serrature a infilare • *Plate to replace mortice locks CON Cover plate for mortice lock replacement* • Plaque pour remplacer les serrures à larder • *Plancha para reemplazar cerraduras de embutir* • *Austauschstück für Einsteckschlösser*

art. 1535

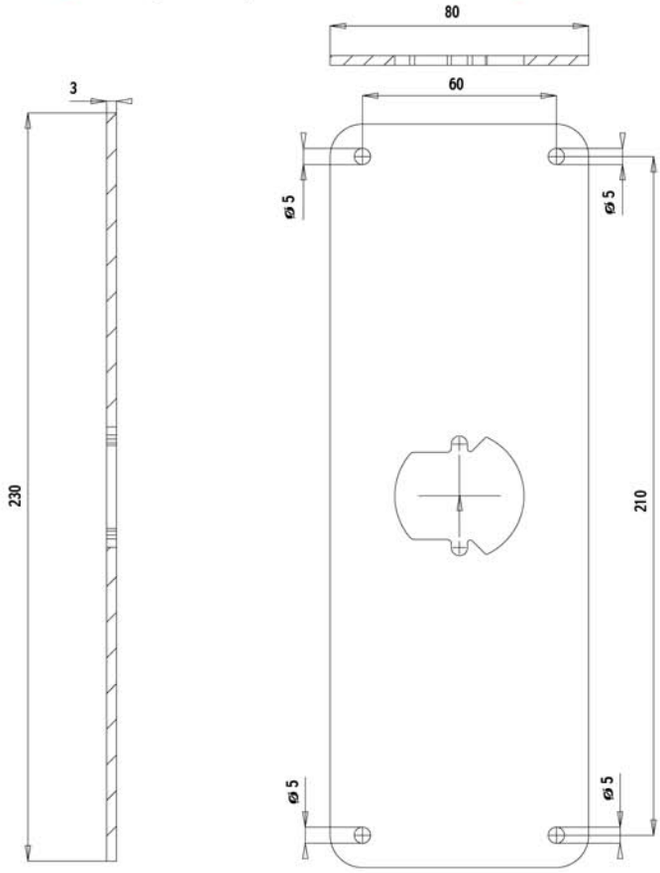

Controbordo in metallo per legno/PVC • *Metal striking plate for wood/PVC* • Gâche en métal pour bois/PVC • *Cerradero metálico para madera/PVC* • Metall-Schließblech für Holz-/Kunststofftüren

art. 1216

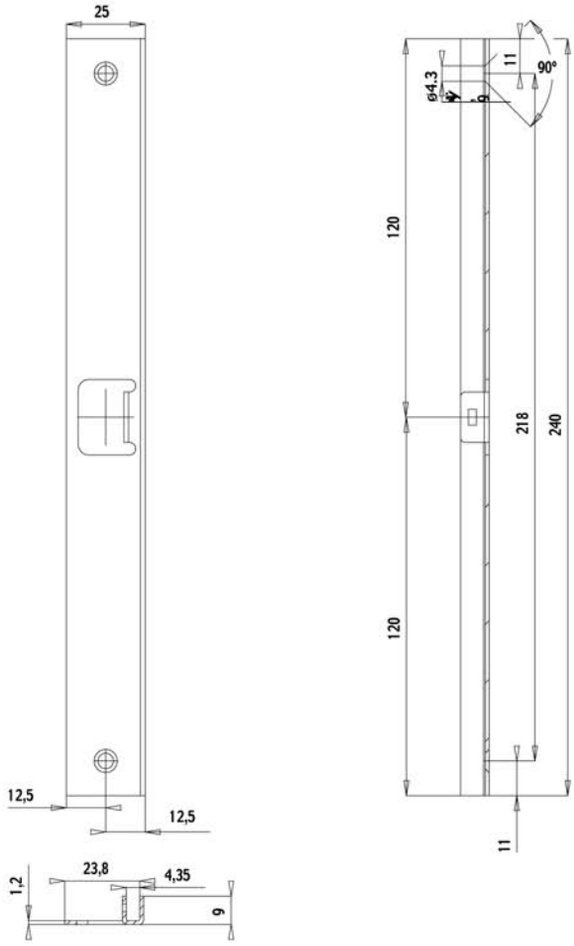

Segnalatore libero/occupato • *Occupancy indicator* • Voyant libre/occupé • *Indicador libre/ocupado* • Frei/Besetz-Anzeige

art. 1520

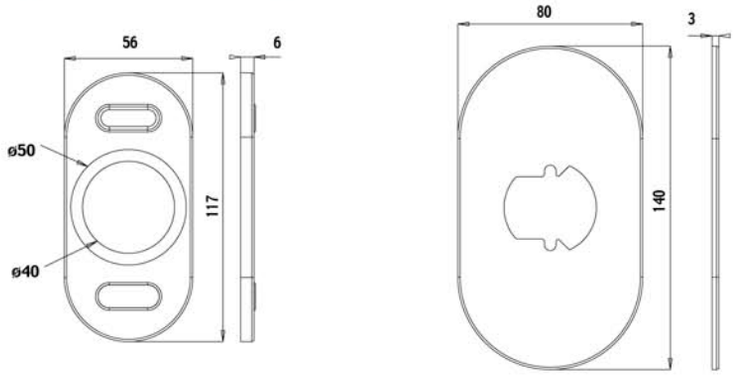

Supporti in nylon per applicazione su cristallo • *Nylon mounts for glass doors* • Supports en nylon noir pour verre • *Soportes para cristal de nylon* negro • Nylon-Halterungen für Glastüren

art. 1531

- ANTA SINGOLA (ENT. MM 70)
- SINGLE DOOR (BACKSET 70 MM)
- SIMPLE VANTAIL (AXE MM 70)
- PUERTA SIMPLE (ENT. MM 70)
- EINFLÜGELIGE GLASTÜR (DORNMAß 70 MM)

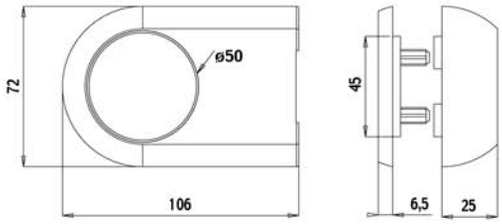

art. 1532

- ANTA DOPPIA (ENT. MM 70)
- DOUBLE DOOR (BACKSET 70 MM)
- DOUBLE VANTAIL (AXE MM 70)
- PUERTA DOBLE (ENT. MM 70)
- ZWEIFLÜGELIGE GLASTÜR (DORNMAß 70 MM)

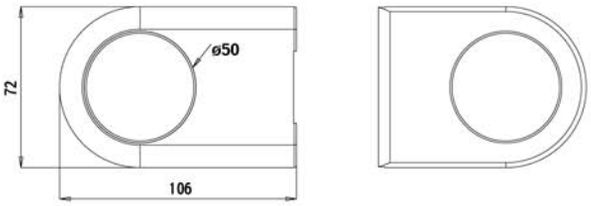

Supporto in nylon nero per legno/PVC • *Black nylon mount for wood/PVC* • Support en nylon noir pour bois/PVC • *Soporte de nylon negro para madera/PVC* • Halterung aus schwarzem Nylon für Holz-/Kunststofftüren

art. 1112

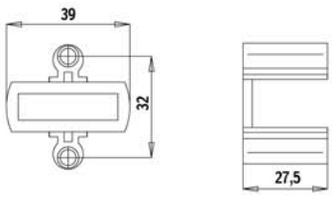

Supporto in nylon nero per alluminio • *Black nylon mount for aluminium* • Support en nylon noir pour aluminium • *Soporte de nylon negro para aluminio* • Halterung aus schwarzem Nylon für Aluminiumtüren

art. 1113

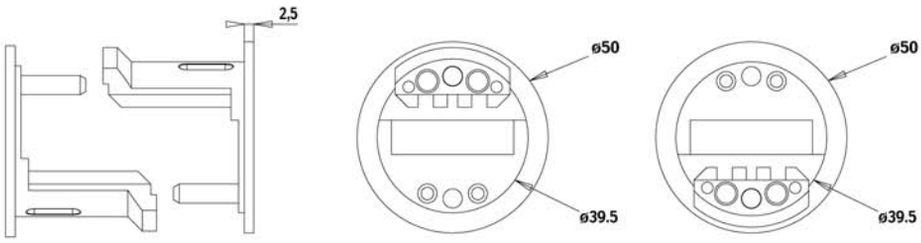

art. 1114

SUPPORTO PER ADATTATORI
MOUNT FOR ADAPTERS
SUPPORT POUR ADAPTATEURS
SOPORTE PARA ADAPTADORES
HALTERUNG FÜR ADAPTER

- In nylon nero
- *In black nylon*
- En nylon noir
- *Nylon negro*
- Aus schwarzem Nylon

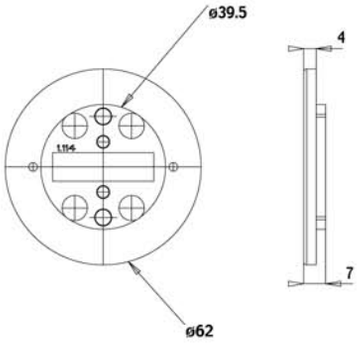

art. 1512

- Adattatore Ø 52 mm da installare con art. 1114
- *Adaptater Ø 52 mm for installation with art. 1114*
- Adaptateur Ø 52 mm à installer avec réf. 1114
- *Adaptador Ø 52 mm para instalar con art. 1114*
- Adaptater Ø 52 mm zur Montage mit Art. 1114

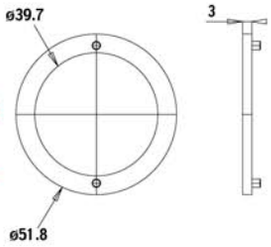

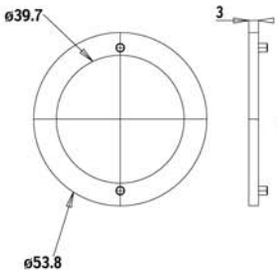

art. 1514

- Adattatore Ø 54 mm da installare con art. 1114
- *Adaptater Ø 54 mm for installation with art. 1114*
- Adaptateur Ø 54 mm à installer avec réf. 1114
- *Adaptador Ø 54 mm para instalar con art. 1114*
- Adaptater Ø 54 mm zur Montage mit Art. 1114

Distanziale sottobordo per alluminio • *Faceplate spacer for aluminium* • Cale sous-têtière pour aluminium • *Espaciador para aluminio* • Unterlegplatte für Aluminiumtüren

art. 1140

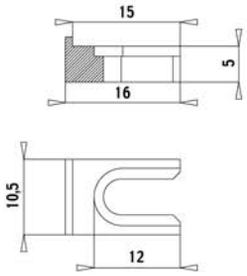

Impugnatura in nylon colorato • *Coloured nylon insert* • Poignée en nylon • *Empuñadura de nylon de color* • Griffkappe aus farbigem Nylon

art. 1189

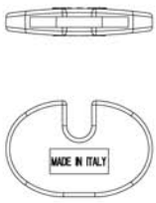

Cilindro • *Cylinder lock* • Cylindre • *Cilindro* • Zylinderschloss

art. 1120

REVERSIBILITÀ DEL CILINDRO
REVERSE INSTALLATION OF THE CYLINDER
REVERSIBILITE DU CYLINDRE
REVERSIBILIDAD DEL CILINDRO
UMGEKEHRTE MONTAGE DES SCHLIEßZYLINDERS

Svitare la vite (R) e sfilare il cilindro (P). Tirando verso l'esterno sfilare dal cilindro il particolare (X). Ruotare il particolare (X) di 180° e riposizionarlo nella sede spingendo a fondo. Ruotare il cilindro (P) di 180° e rimontarlo nel corpo fissandolo con la vite (R).

Loosen screw (R) and remove cylinder (P). Pull part (X) to extract it from the cylinder. Turn part (X) by 180° and put it back in position, pushing as far as it will go. Turn cylinder (P) by 180° and replace it in the lock case, fixing it with screw (R).

Desserrer la vis (R) et extraire le cylindre (P). Oter l'élément (X) du cylindre en tirant vers l'extérieur. Faire pivoter l'élément (X) de 180° avant de le réintroduire et de l'enfoncer dans son siège. Faire pivoter le cylindre (p) de 180°, le replacer dans le corps et l'arrimer en boulonnant la vis (R).

Desenrosque el tornillo (R) y extraiga el cilindro (P). Tirando hacia el exterior, extraiga la pieza (X) del cilindro. Gire la pieza (X) de 180° y vuelva a colocarla en su asiento empujándola a fondo. Gire el cilindro (P) de 180° y vuelva a montarlo en el cuerpo fijándolo con el tornillo (R).

Lösen Sie die Schraube (R) und nehmen Sie den Schließzylinder heraus (P). Nehmen Sie das Teil (X) aus dem Schließzylinder, indem Sie es nach außen drehen. Drehen Sie das Teil (X) um 180 º und setzen Sie es wieder ein. Drücken Sie es dabei bis zum Anschlag. Drehen Sie den Schließzylinder (P) um 180 º und bauen Sie ihn wieder in das Gehäuse ein. Ziehen Sie die Schraube (R) fest.

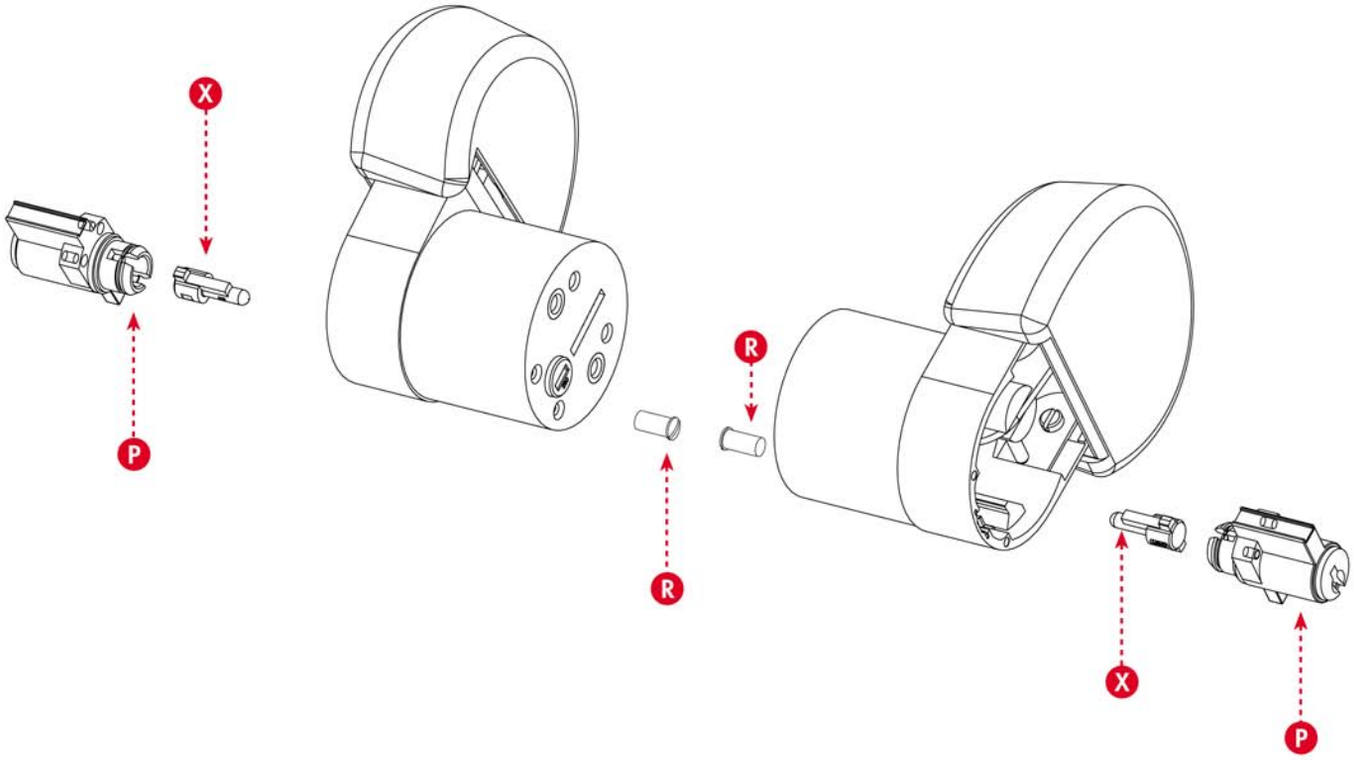

PER SERRAMENTI IN LEGNO/PVC
FOR WOOD/PVC DOORS
POUR MENUISERIES EN BOIS ET PVC
PARA CERRAMIENTOS DE MADERA Y PVC
FÜR HOLZ- UND KUNSTSTOFFTÜREN

1

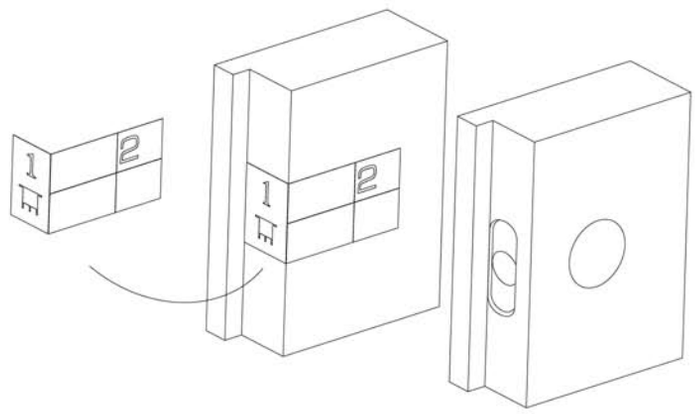

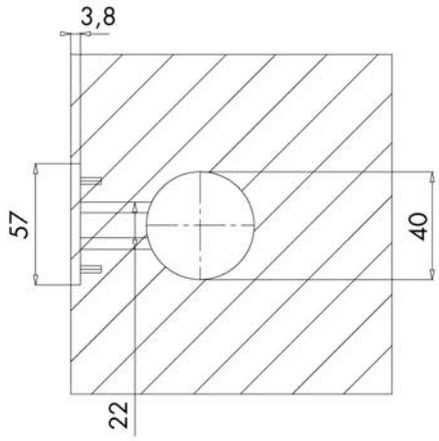

2

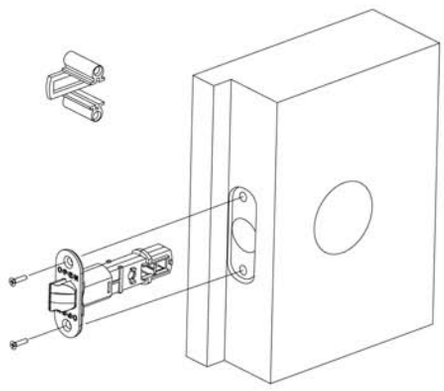

3

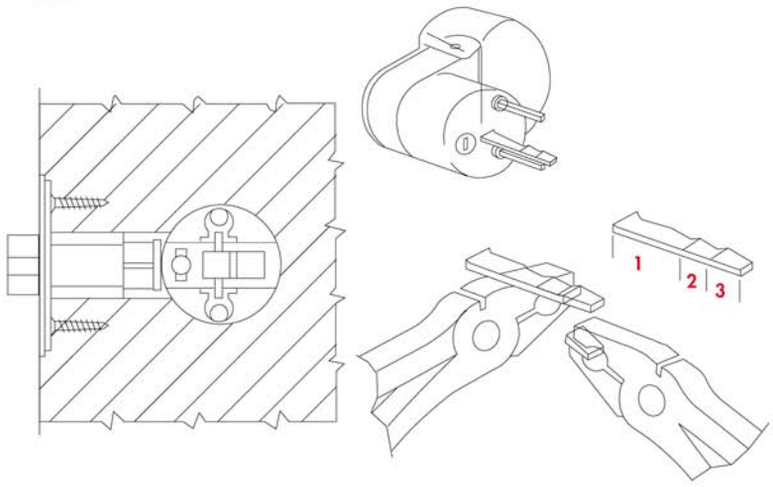

4

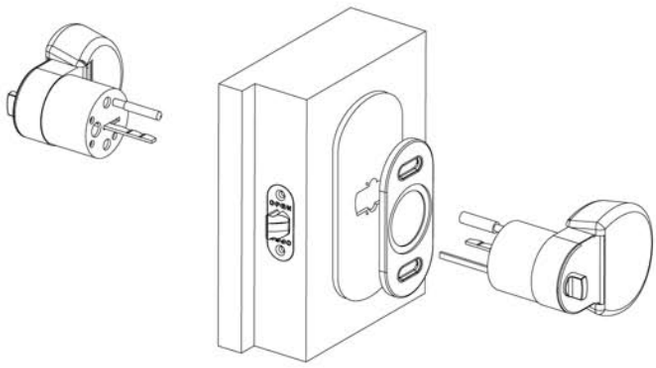

5

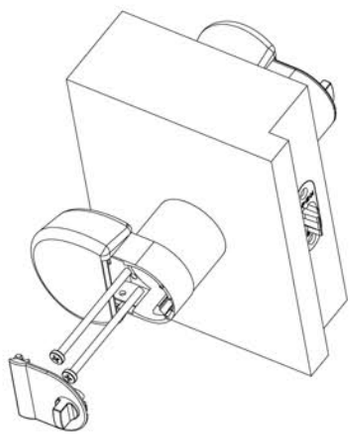

PER SERRAMENTI IN ALLUMINIO
FOR ALUMINIUM DOORS
POUR MENUISERIES EN ALUMINIUM
PARA CERRAMIENTOS DE ALUMINIO
FÜR ALUMINIUMTÜREN

1

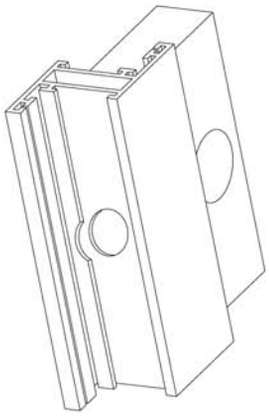

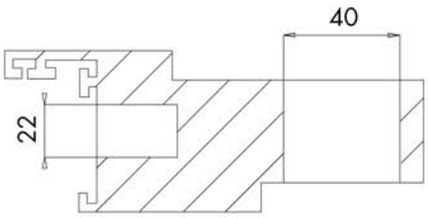

2

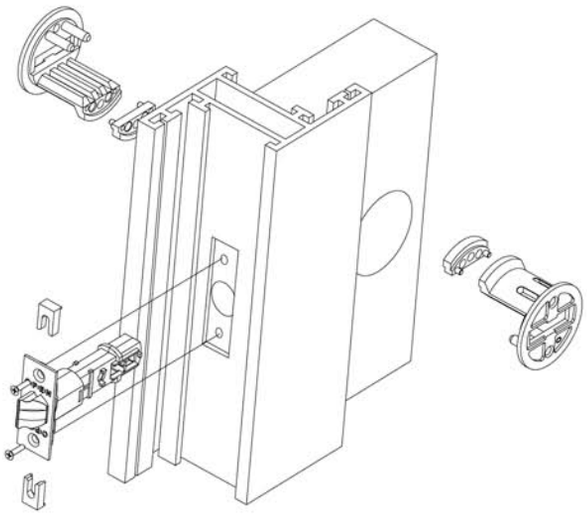

3

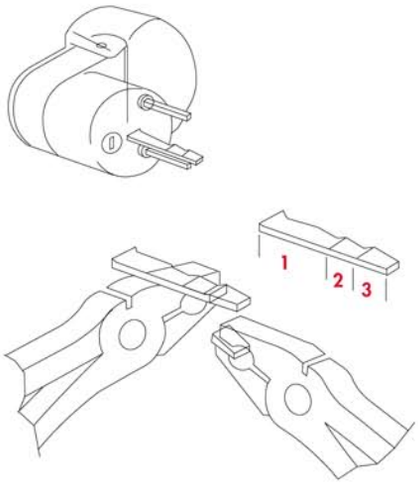

4

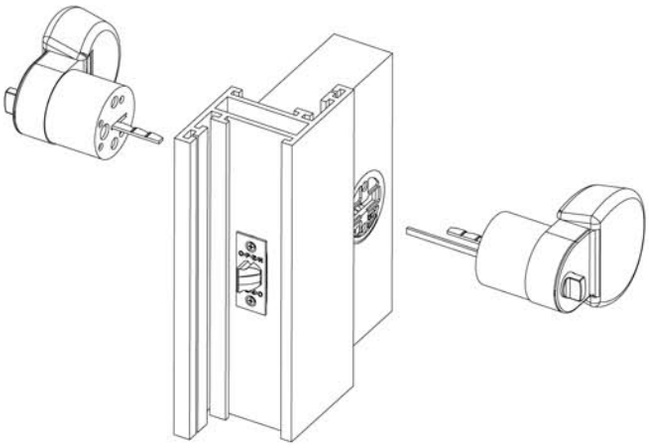

5

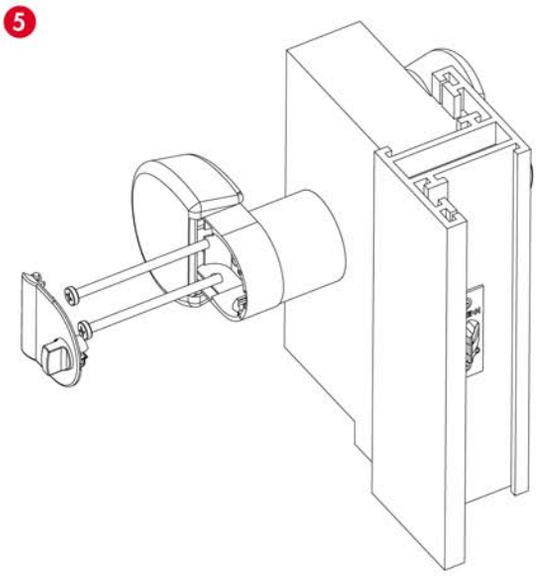

PER PORTE SINGOLE IN CRISTALLO SPESSORE 7÷12 mm
FOR SINGLE GLASS DOORS THICKNESS 7÷12 mm
POUR PORTES SIMPLES EN VERRE EPAISSEUR 7÷12 mm
PUERTA SIMPLE DE CRISTAL ESPESOR 7÷12 mm
FÜR EINFLÜGELIGE GLASTÜREN TÜRSTÄRKE *7÷12 mm*

1

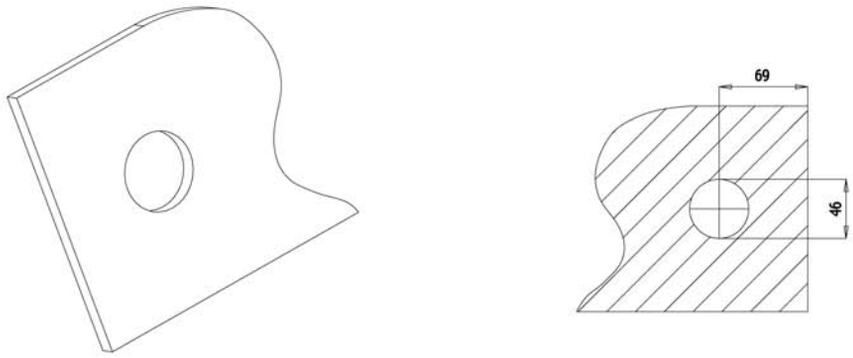

2

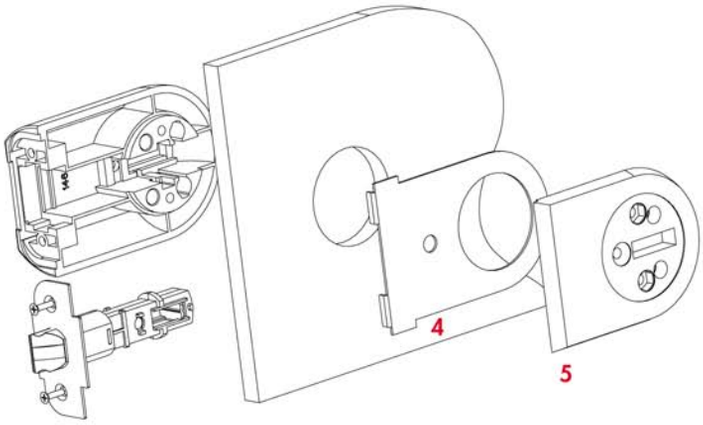

3

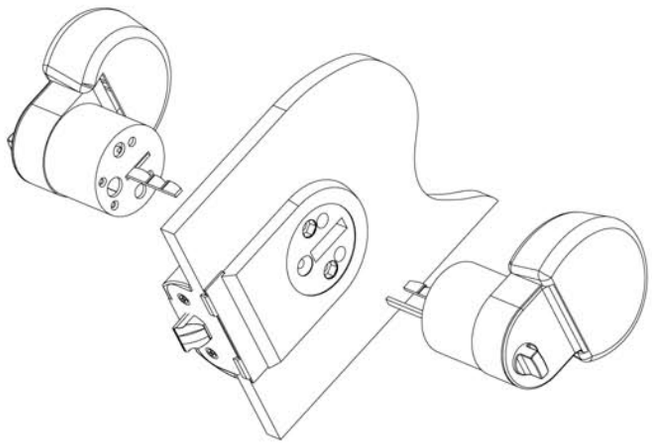

4

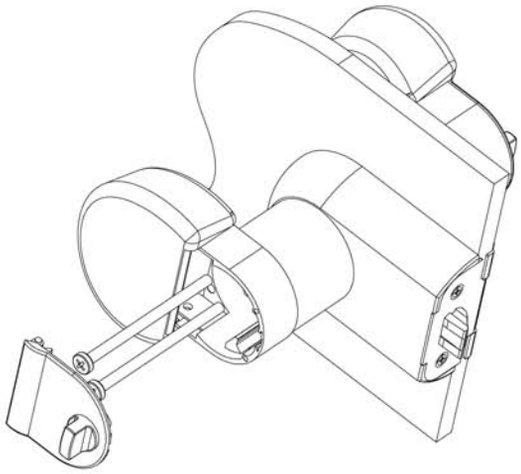

PER PORTE DOPPIE IN CRISTALLO SPESSORE 7÷12 mm
FOR DOUBLE GLASS DOORS THICKNESS 7÷12 mm
POUR PORTES DOUBLES EN VERRE EPAISSEUR 7÷12 mm
PUERTA DOBLE DE CRISTAL ESPESOR 7÷12 mm
FÜR ZWEIFLÜGELIGE GLASTÜREN TÜRSTÄRKE *7÷12 mm*

1

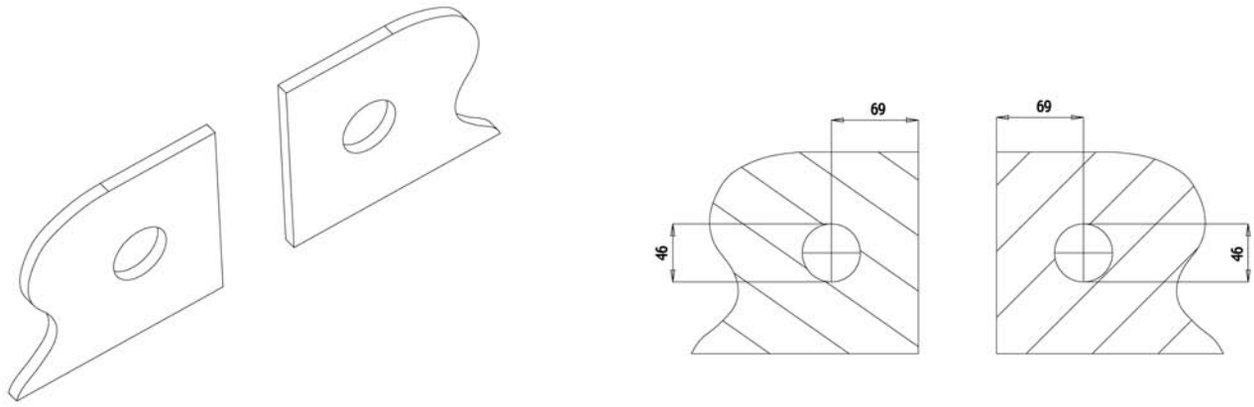

2

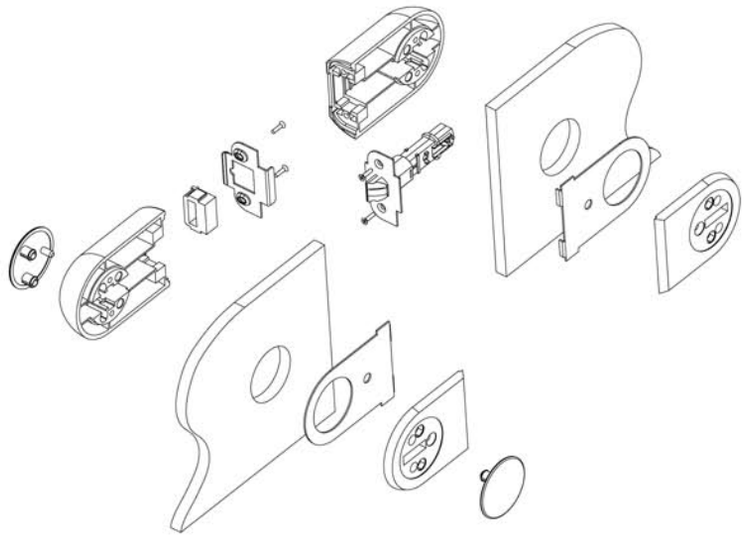

3

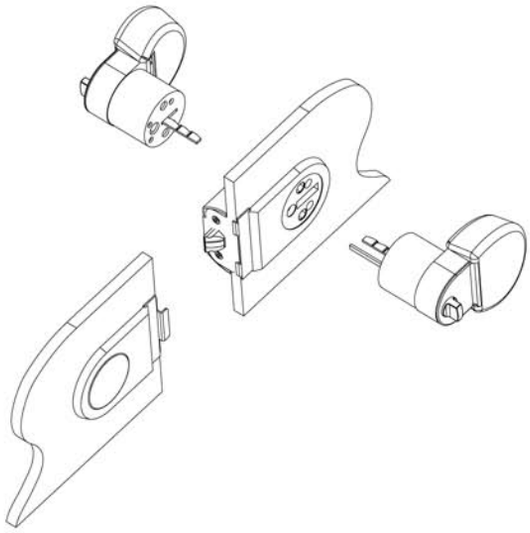

4

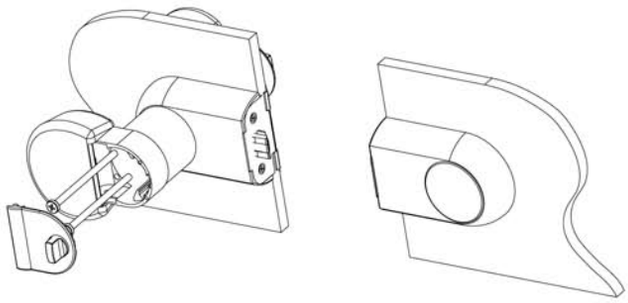

Underwriters Laboratories Inc.®
TESTED

Applicazione speciale
Pigio® tipo anti-fuoco

Special application
Pigio® , fireproof version

Application spéciale
Pigio® coupe-feu

Aplicación especial
Pigio® antifuego

Spezialausführung
Pigio® in Feuerschutzausführung

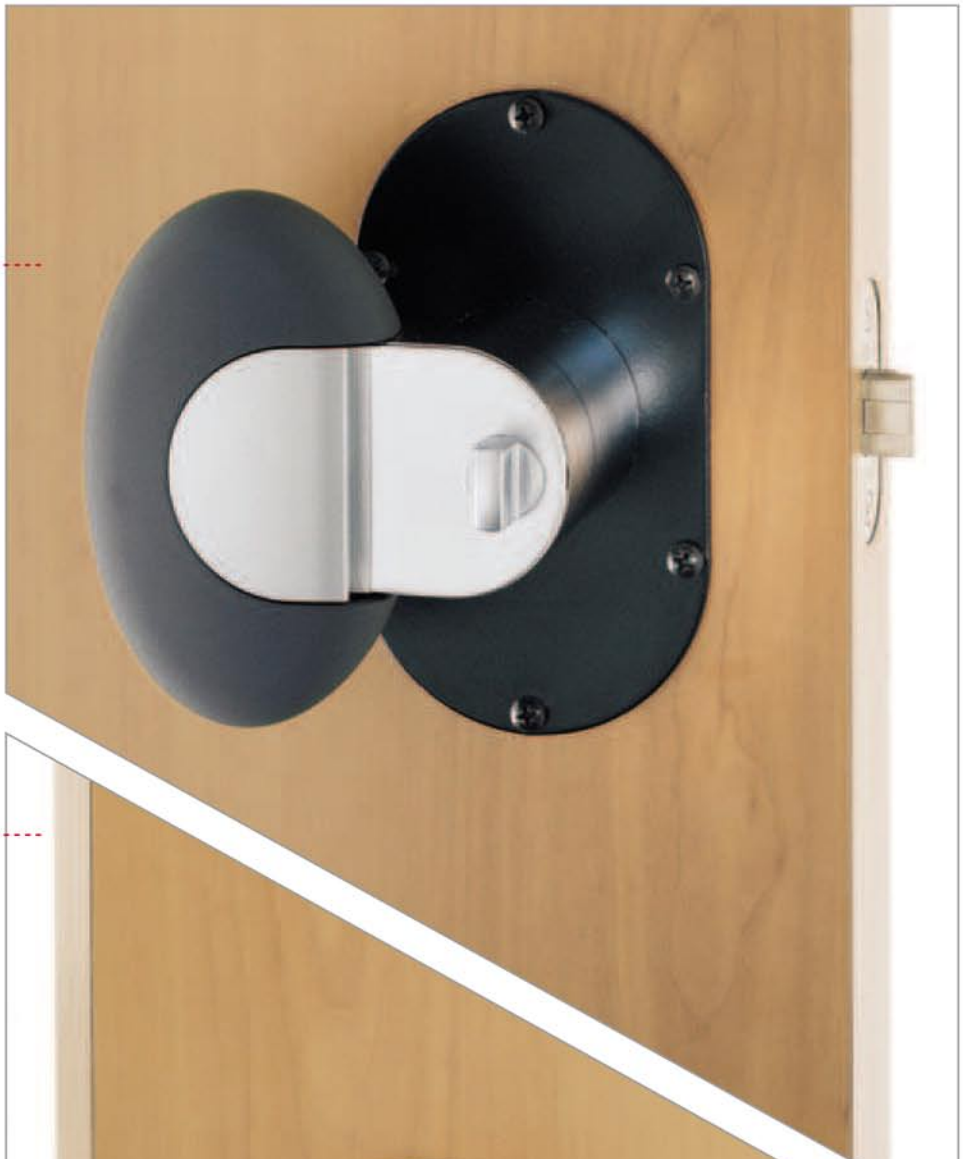

Applicazione speciale
Pigio® tipo anti-fuoco

Special application
Pigio® , fireproof version

Application spéciale
Pigio® coupe-feu

Aplicación especial
Pigio® antifuego

Spezialausführung
Pigio® in Feuerschutzausführung

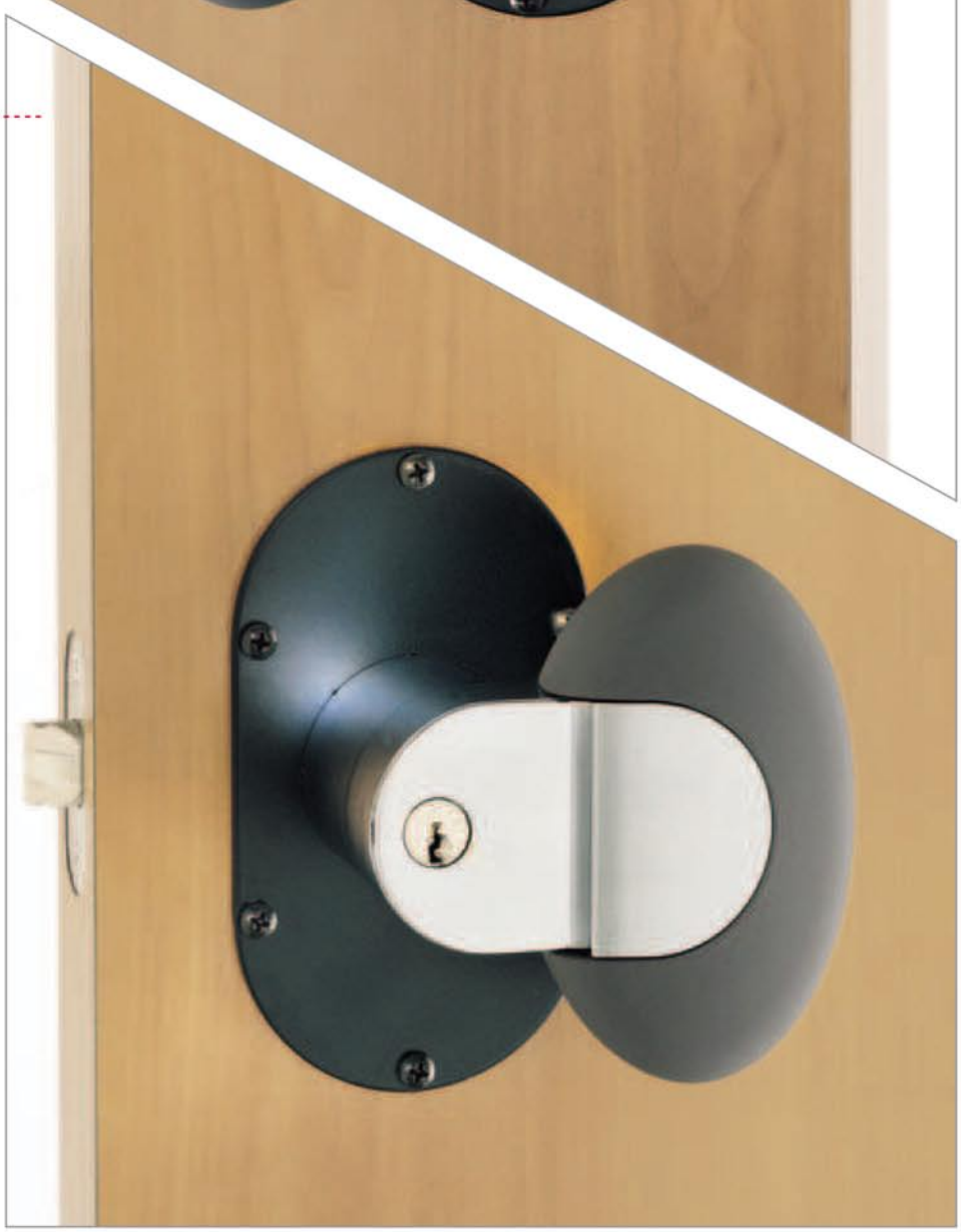

A20

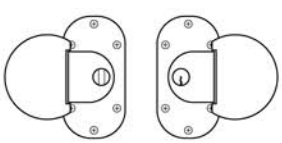

B20

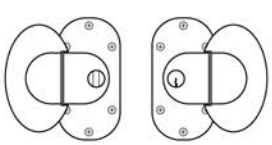

C20

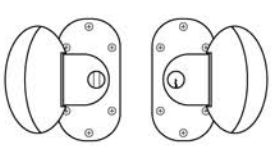

Scrocco antiscasso tondo UL • *Round burglar-proof latch* UL • Pêne 1/2 tour anti-effraction rond UL • *Picaporte de seguridad frente redondo* UL • Einbruchhemmende Falle, rund UL

art. 942
mm 57x22

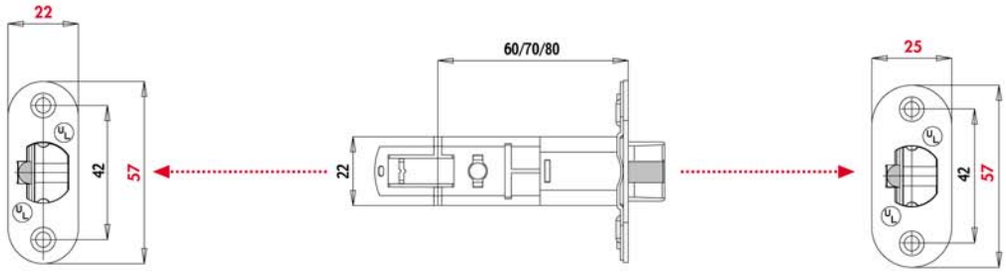

art. 945
mm 57x25

Scrocco antiscasso quadro UL • *Square burglar-proof latch* UL • Pêne 1/2 tour anti-effraction carré UL • *Picaporte de seguridad frente cuadrado* UL • Einbruchhemmende Falle, rechteckig UL

art. 952
mm 57x22

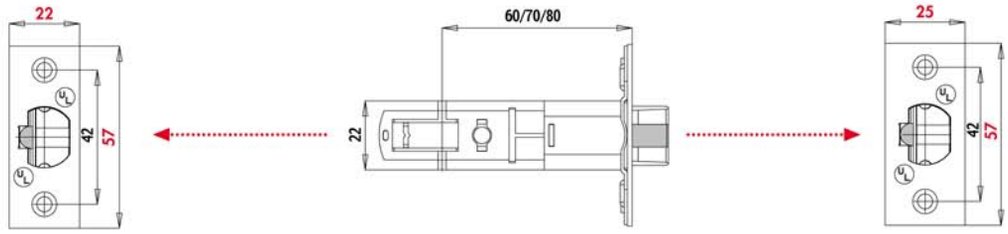

art. 955
mm 57x25

Piastra con guarnizioni UL • *Cover plate with gaskets* UL • Plaque de propreté avec garnitures UL • *Plancha con empaques* UL • Türschild mit Dichtungen UL

art. 1540

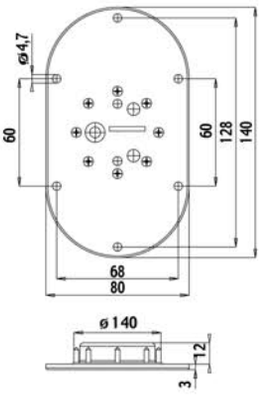

Controbordo in metallo UL • *Metal striking plate* UL • Gâche en métal UL • *Cerradero metálico* UL • Metall-Schließblech UL

art. 1217

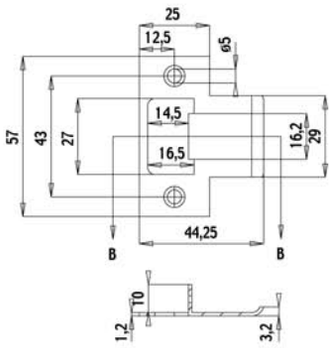

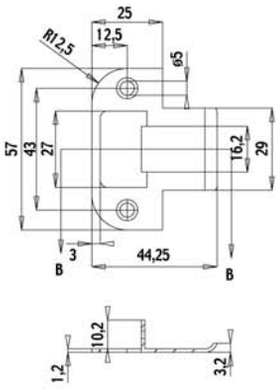

art. 1218

ISTRUZIONI DI MONTAGGIO UL
ASSEMBLY INSTRUCTIONS UL
INSTRUCTIONS DE MONTAGE UL
INSTRUCCIONES DE MONTAJE UL
MONTAGEANWEISUNGEN UL

1

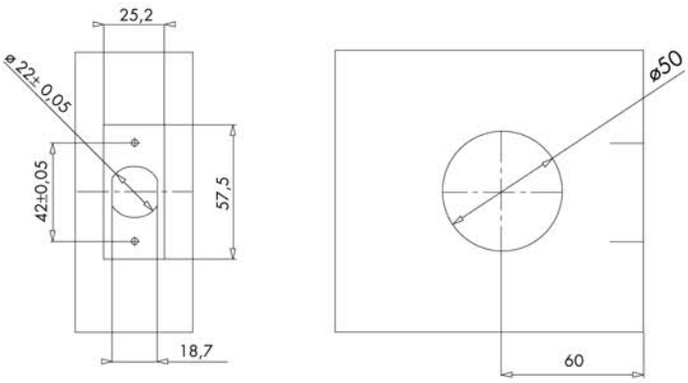

2

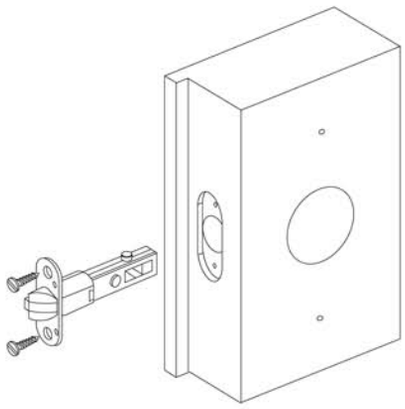

3

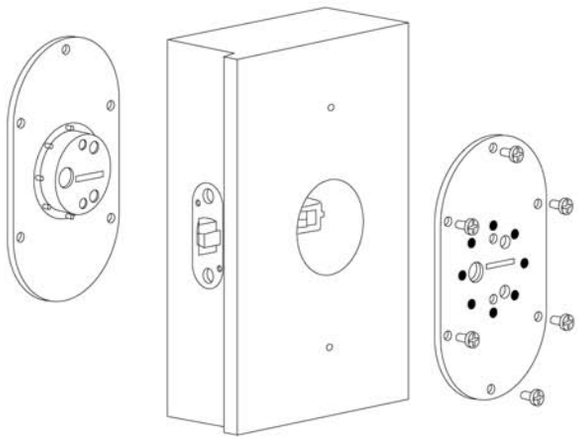

4

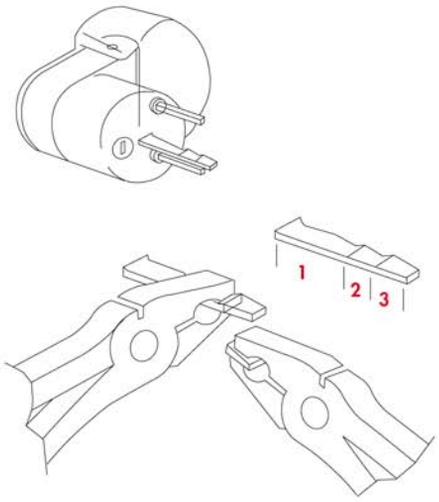
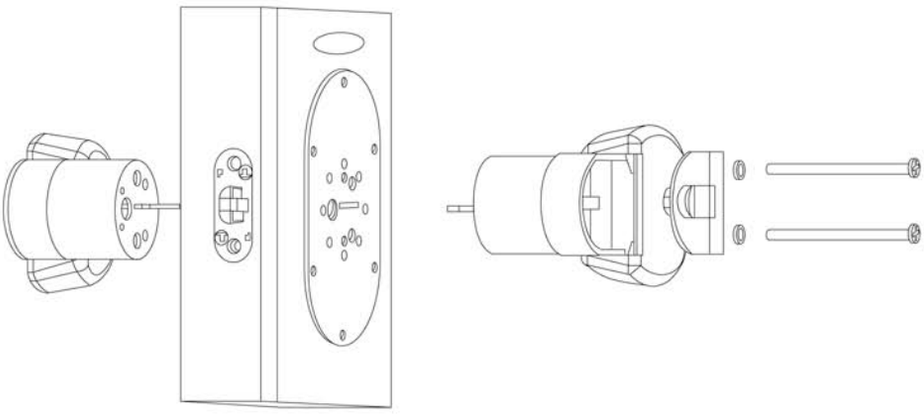
5